第７９回愛知県高等学校総合体育大会バスケットボール競技尾張支部予選会
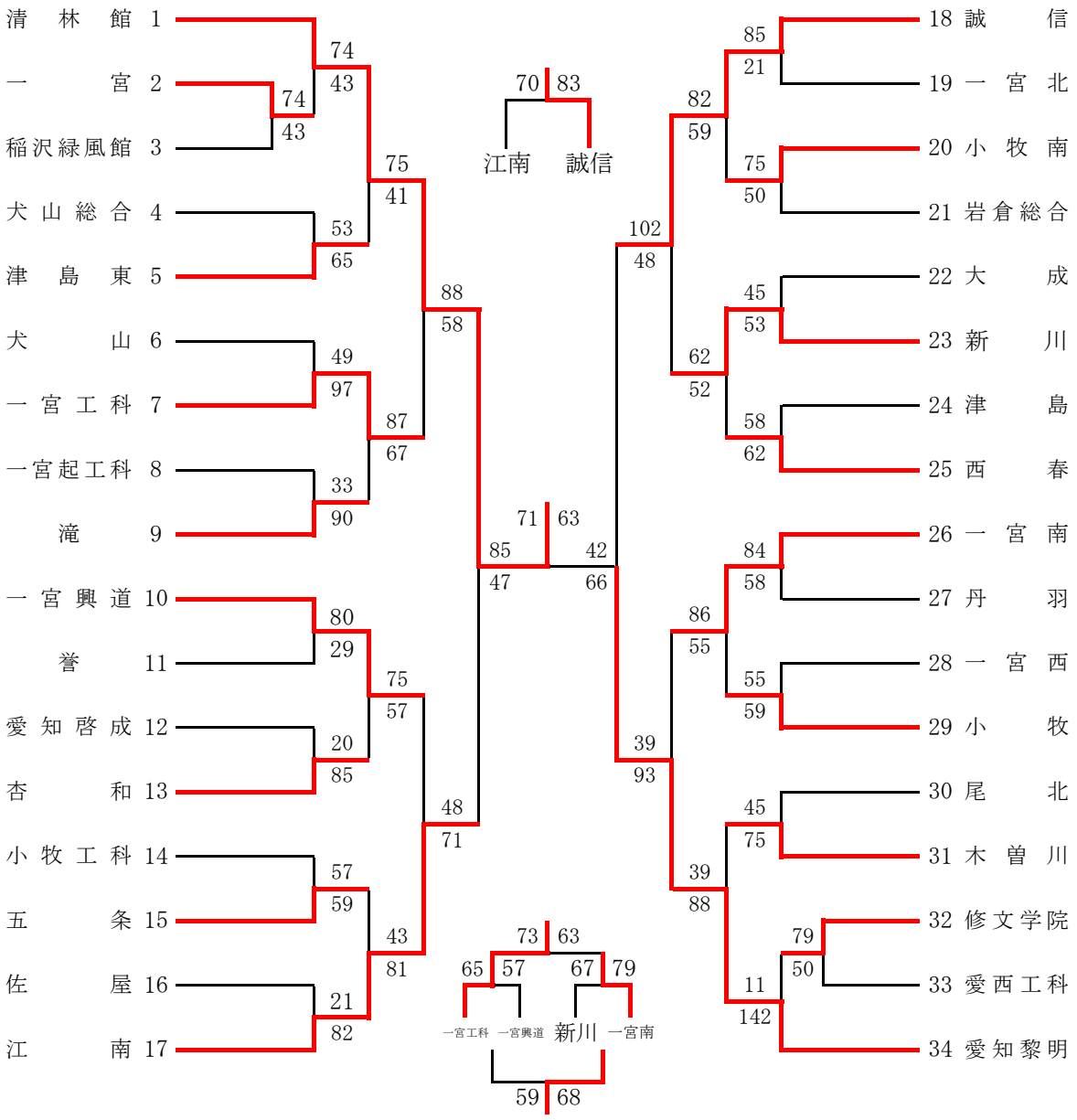
男子の部
優勝：清林館　　準優勝：愛知黎明　第３位：誠信　第４位：江南
第５位：一宮工科　第６位：一宮南　　第７位：新川　第８位：一宮興道